第６２回ソフトテニス市民スポーツ大会　女子　個人の部

２０２４年４月２０日　　各務原市スポーツ広場
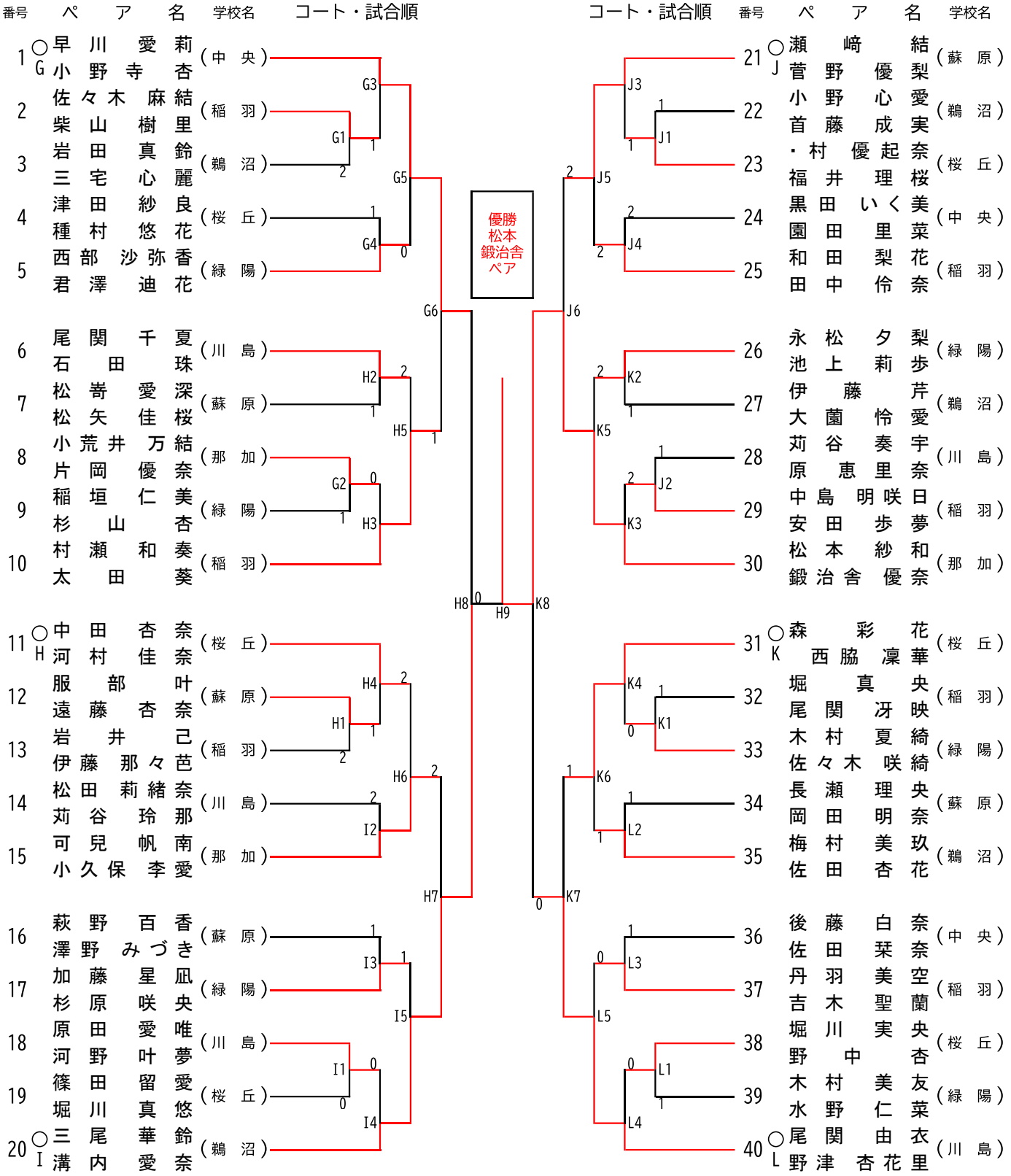
番号	ペア名	学校名
1	○G 早川愛莉 小野寺杏	（中央）
2	佐々木麻結 柴山樹里	（稲羽）
3	岩田真鈴 三宅心麗	（鵜沼）
4	津田紗良 種村悠花	（桜丘）
5	西部沙弥香 君澤迪花	（緑陽）
6	尾関千夏 石田珠	（川島）
7	松嵜愛深 松矢佳桜	（蘇原）
8	小荒井万結 片岡優奈	（那加）
9	稲垣仁美 杉山杏	（緑陽）
10	村瀬和奏 太田葵	（稲羽）
11	○H 中田杏奈 河村佳奈	（桜丘）
12	服部叶 遠藤杏奈	（蘇原）
13	岩井己 伊藤那々芭	（稲羽）
14	松田莉緒奈 苅谷玲那	（川島）
15	可兒帆南 小久保李愛	（那加）
16	萩野百香 澤野みづき	（蘇原）
17	加藤星凪 杉原咲央	（緑陽）
18	原田愛唯 河野叶夢	（川島）
19	篠田留愛 堀川真悠	（桜丘）
20	○I 三尾華鈴 溝内愛奈	（鵜沼）
21	○J 瀬﨑結 菅野優梨	（蘇原）
22	小野心愛 首藤成実	（鵜沼）
23	・村優起奈 福井理桜	（桜丘）
24	黒田いく美 園田里菜	（中央）
25	和田梨花 田中伶奈	（稲羽）
26	永松夕梨 池上莉歩	（緑陽）
27	伊藤芹 大薗怜愛	（鵜沼）
28	苅谷奏宇 原恵里奈	（川島）
29	中島明咲日 安田歩夢	（稲羽）
30	松本紗和 鍛治舎優奈	（那加）
31	○K 森彩花 西脇凜華	（桜丘）
32	堀真央 尾関冴映	（稲羽）
33	木村夏綺 佐々木咲綺	（緑陽）
34	長瀬理央 岡田明奈	（蘇原）
35	梅村美玖 佐田杏花	（鵜沼）
36	後藤白奈 佐田栞奈	（中央）
37	丹羽美空 吉木聖蘭	（稲羽）
38	堀川実央 野中杏	（桜丘）
39	木村美友 水野仁菜	（緑陽）
40	○L 尾関由衣 野津杏花里	（川島）