H26 岐阜県中学生ソフトテニス選手権大会 岐阜地区大会 1･2年男子の部
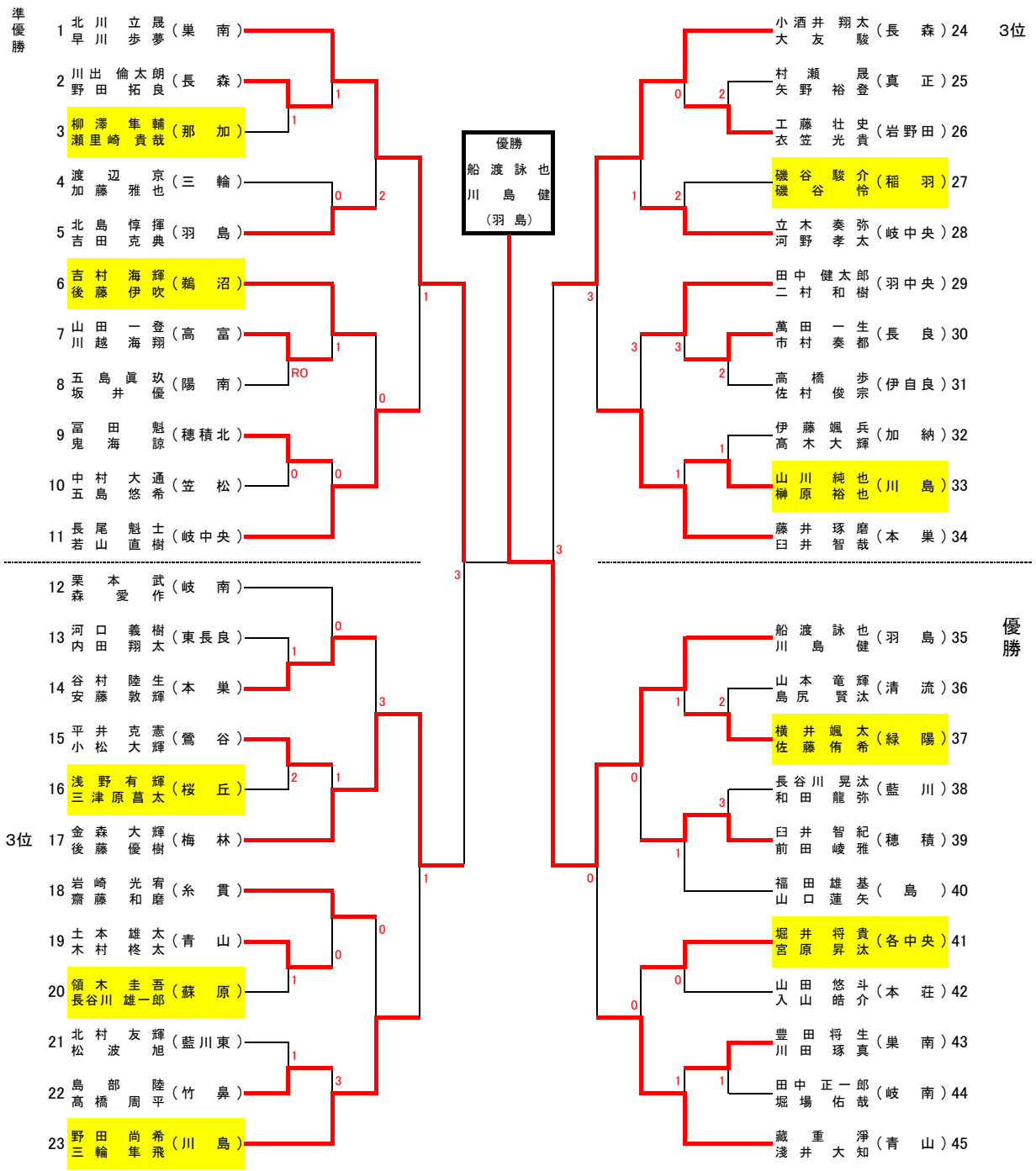
平成26年5月10日 場所:岐阜ファミリーパーク