令和２年度　第２２回　ソフトテニス　秋季大会　　男子　個人の部

２０２０．９．１９
各務原市スポーツ広場

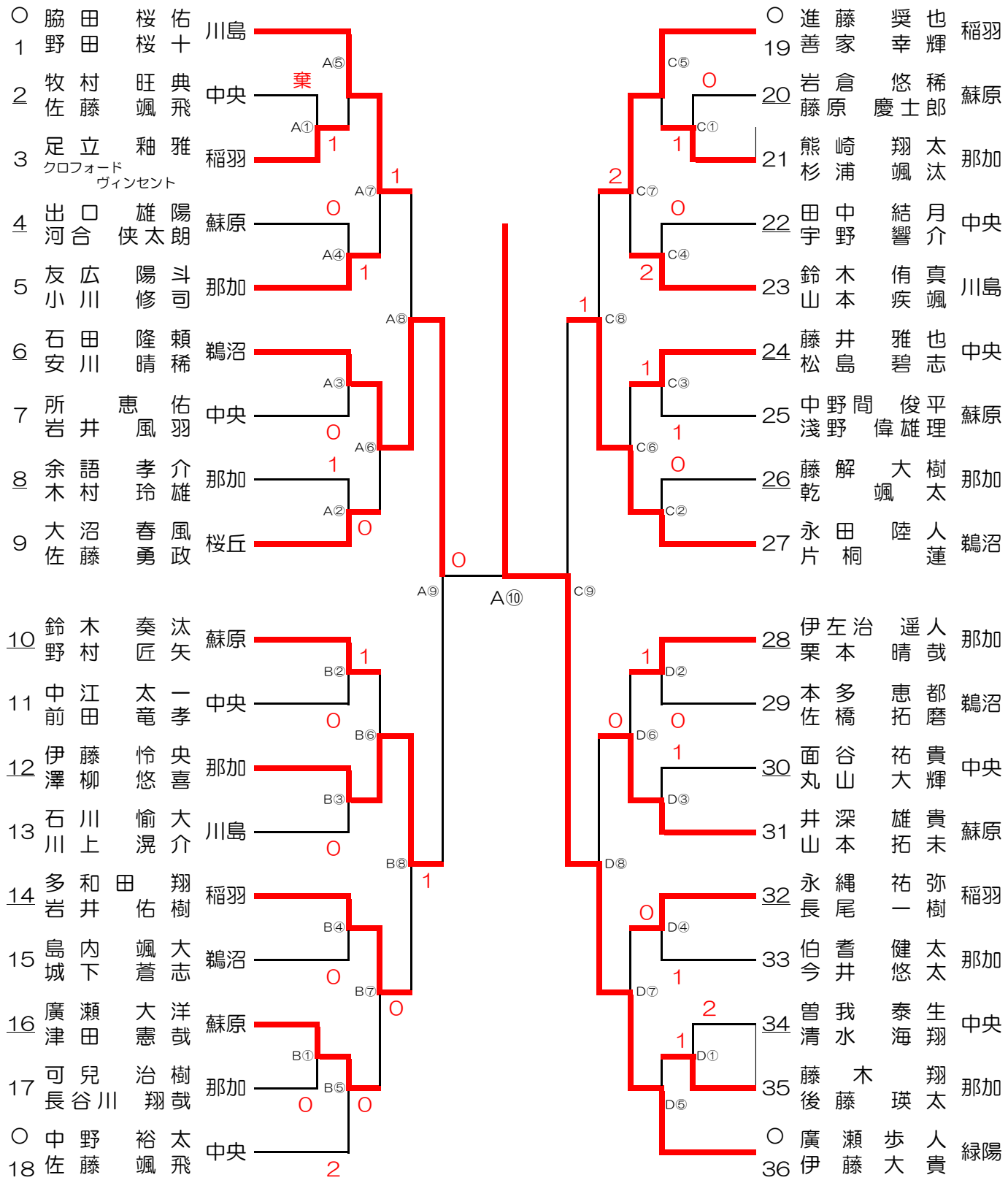

① **番号にアンダーライン**が引かれているペアは、1回戦の『**ワカバン**』のペアです。自分たちの前の試合が始まったら、本部にジャッジペーパーをとりに来て、ベンチ入りしてください。『ワカバン』のペアが北側に入ります。

② ジャッジペーパーを必ず**ペアで**本部で受け取りに来る。そのときには、
「○○中学校の◆◆・◆◆です。○コート第□試合のジャッジペーパーを取りに来ました。」と言ってください。

③ 試合が終わったら、勝ったペアはジャッジペーパーを受け取り、正しく記入されていることを確認した後、本部に提出してください。また、必ず勝者サインをしてください。顧問・コーチの指導を受けるのは提出後に。試合進行に協力をしてください。

④ ジャッジペーパーを本部に提出するときは、
「○○中学校の◆◆・◆◆です。○コート第□試合の結果報告に来ました。△ー◇で◆◆・◆◆ペアの勝ちです。」と報告してください。

◎ 番号の上に○がついているペアは第１試合の審判です。本部にジャッジペーパー、ボール、タイマーをとりに来てください。